Набор мебели для детской комнаты "Жили-Были"
Стол письменный

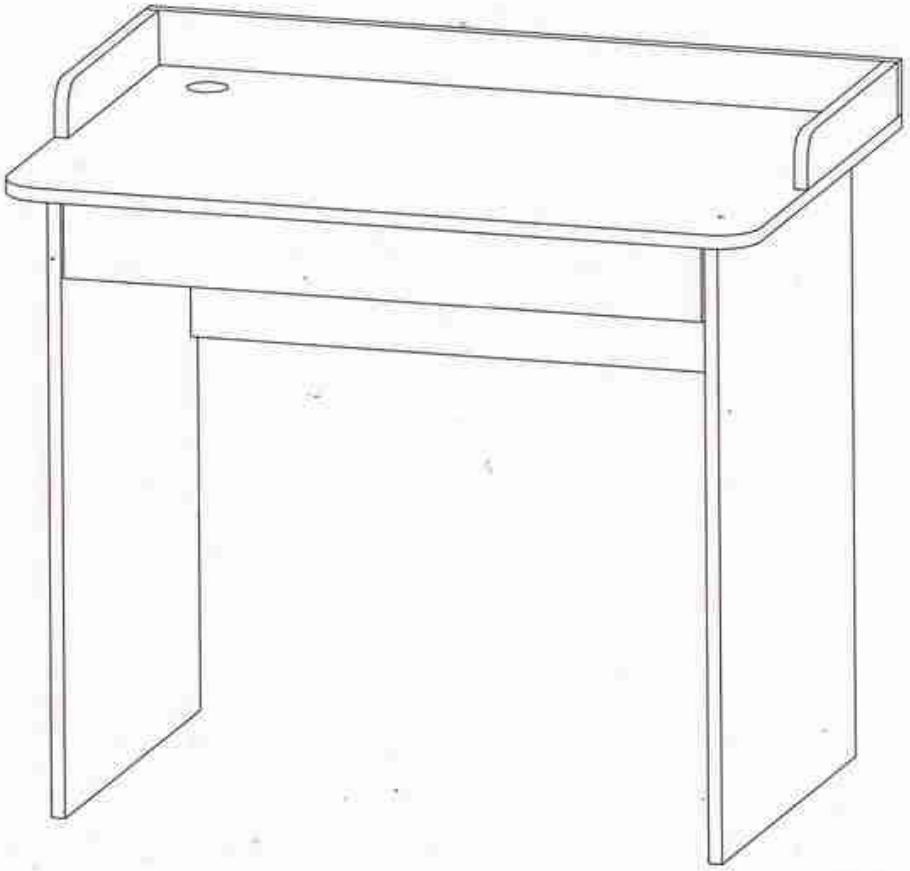

Перечень деталей

1.	Столешница	SPGB1	900*600	- 1 шт.
2.	Задний бортик	SPGB2	900*64	- 1 шт.
3.	Жесткость	SPGB4	768*288	- 1 шт.
4.	ЗС ящика	SPGB5	742*64	- 1 шт.
5.	Правая ножка	SPGB6	734*524	- 1 шт.
6.	Левая ножка	SPGB7	734*524	- 1 шт.
7.	Дно ящика	SPGB8	710*384	- 1 шт.
8.	Бортик	SPGB9	352*64	- 2 шт.
9.	Правая ст.ящ.	SPGB11	384*64	- 1 шт.
10.	Левая ст.ящ.	SPGB12	384*64	- 1 шт.
11.	Фасад ящика	SPGB3	762*96	- 1 шт.

Перечень фурнитуры

1.	Евровинт	- 15 шт.
2.	Заглушка для евровинта	- 15 шт.
3.	Заглушка для кабель-канала	- 1 шт.
4.	Заглушка для эксцентрика	- 13 шт.
5.	Ключ для евровинта	- 1 шт.
6.	Наконечник	- 4 шт.
7.	Направляющая шарик 400 мм	- 1 к-т
8.	Стяжка эксцентриковая	- 13 шт.
9.	Шуруп 3,5*12	- 14 шт.
10.	Шуруп 4*16	- 6 шт.

Для более быстрой и качественной сборки мебели рекомендуем пользоваться услугами специалистов.

Для затяжки эксцентриковой стяжки пользоваться ключом для евровинта.
Для сборки требуется крестовая отвертка и молоток.

ООО «Мебель торг плюс»

Mebeltp.ru

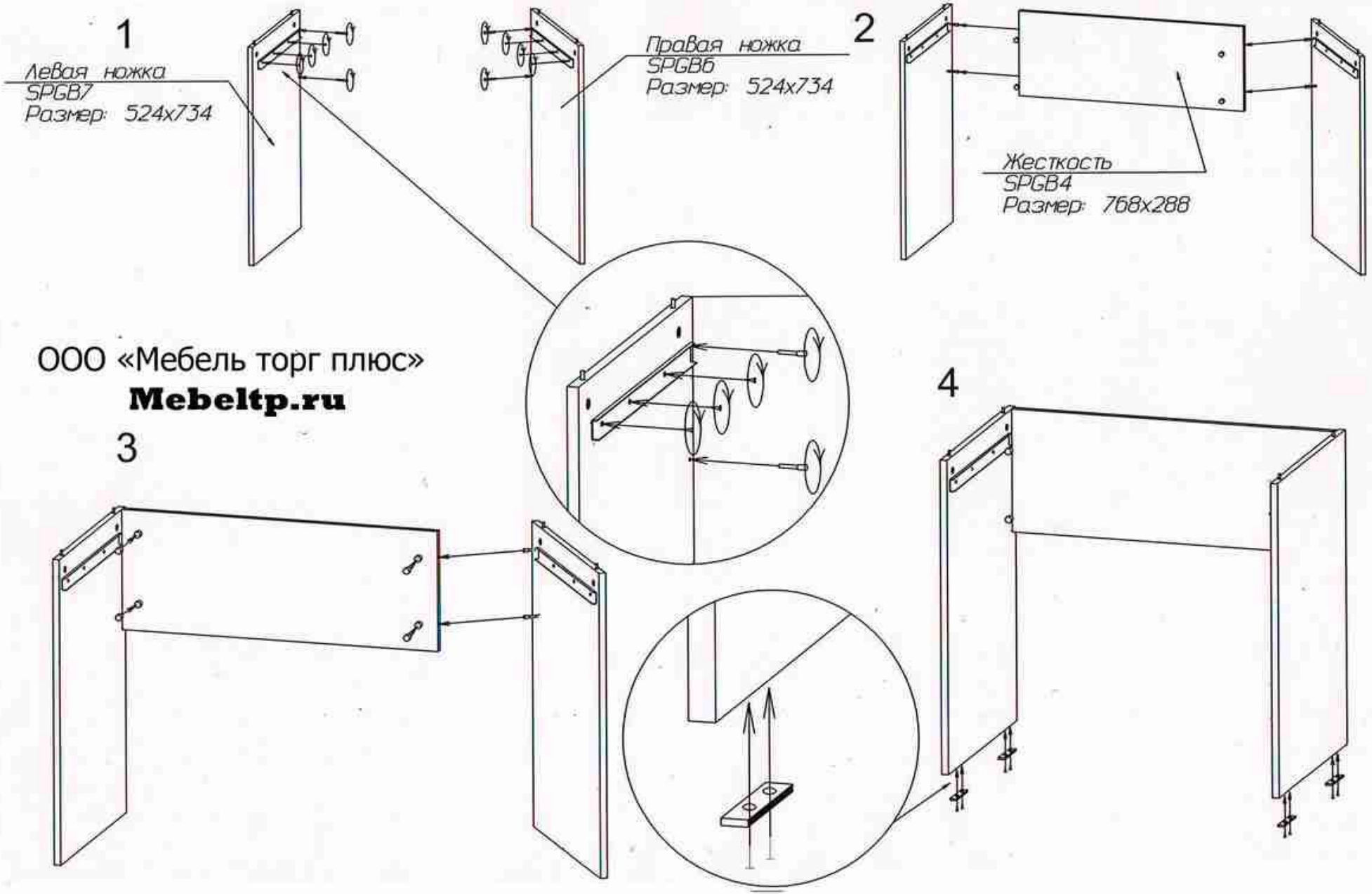
1
Левая ножка
SPGB7
Размер: 524x734
Правая ножка
SPGB6
Размер: 524x734
2
Жесткость
SPGB4
Размер: 768x288
ООО «Мебель торг плюс»
Mebeltp.ru
3
4

5



6

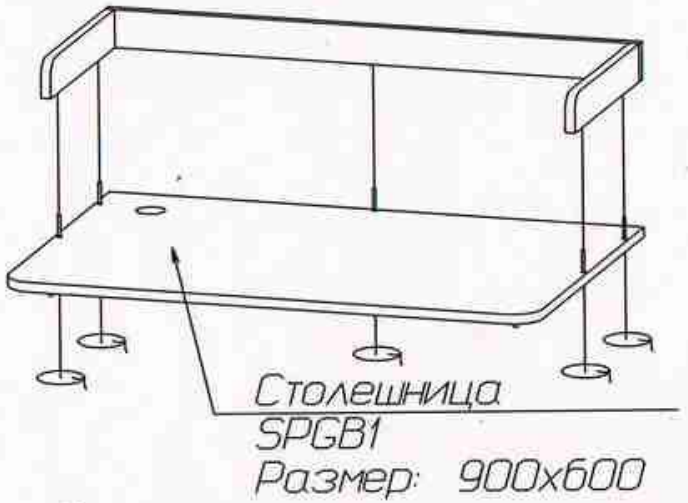

7

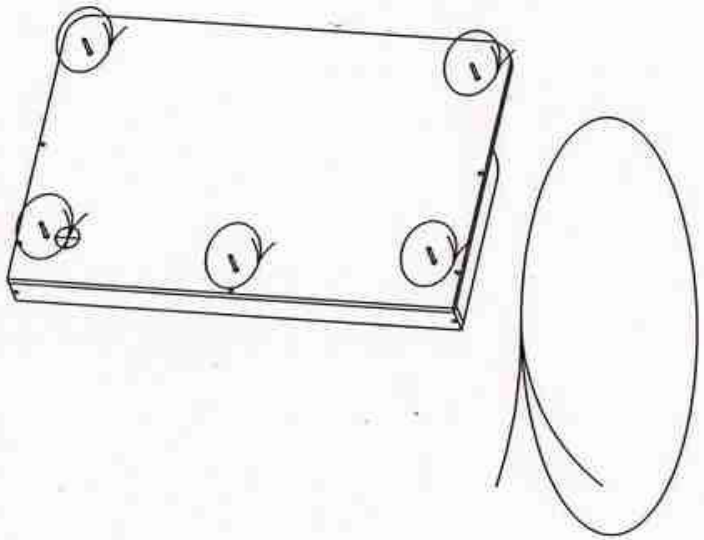

8

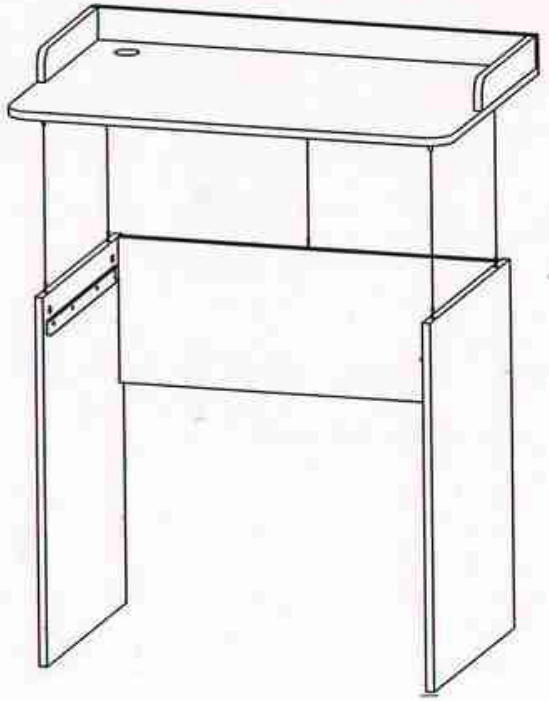

ООО «Мебель торг плюс»

Mebeltp.ru

9

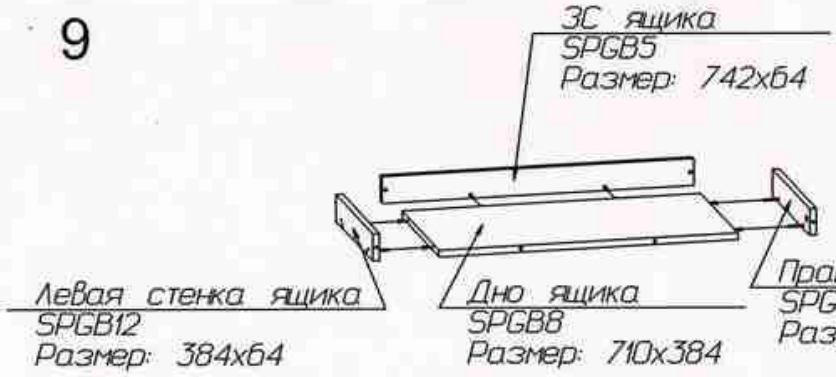

10

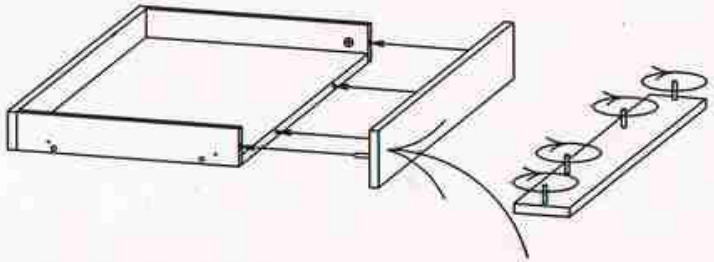

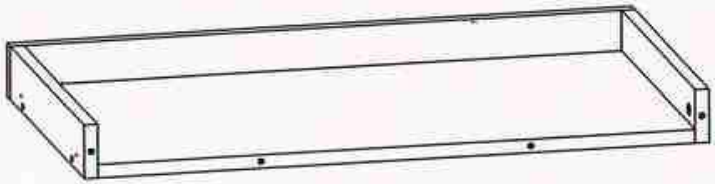

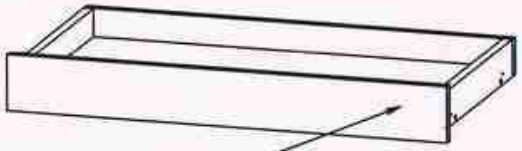

11

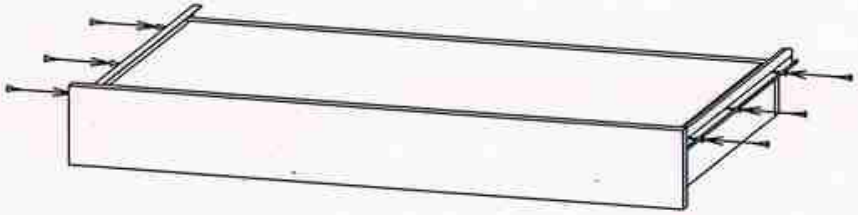

12

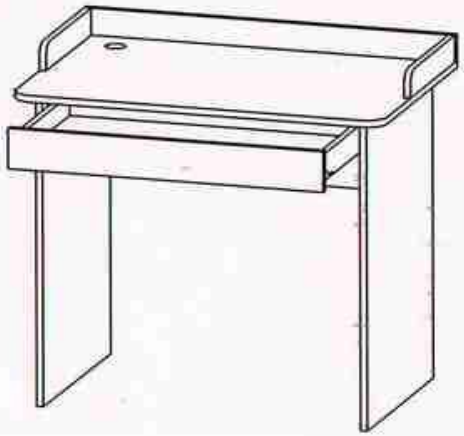

ООО «Мебель торг плюс»

Mebeltp.ru